MAEKAWA KOGYOSHO CO.,LTD.
株式会社前川工業所
OSAKA JAPAN

ハンマークラッシャー
HAMMER CRUSHER

打撃

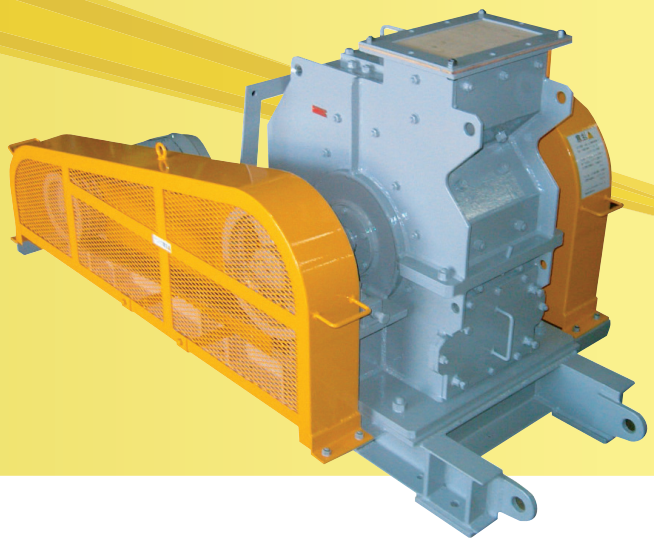

各種ガラス、セラミックス類の硬質物から石灰石・石炭等の軟質物まで幅広い分野で活躍しています。

定番

硬質～軟質原料まで対応できる多彩なラインナップと、実績と経験に裏付けされた堅牢設計により、あらゆる業界の過酷な使用条件下でご好評いただいております。

特長

80年の実績と経験、様々な業界で活躍する前川のハンマークラッシャ

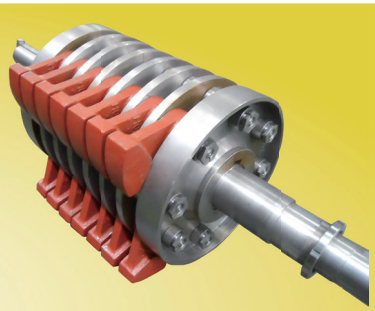

- 破砕比が大きい（大塊を１度の粉砕で細かく）
- 破砕能力に比べて設備費が安価。
- ロストル（スクリーンバー）により粒度調整可能
- 機構がシンプルで故障が少ない。
- ロストル交換が簡単（引出しテーブル式）［特許登録］

- 色々な形状のハンマーをラインナップ
- 各種耐摩耗仕様をラインナップ
  - ○高マンガン鋳鋼　○高クロム鋳鉄
  - ○WC 硬化肉盛溶接仕様
  - ○接粉部ステンレス仕様

HCB-2418T

実績

用途実績

各種ガラス類	焼却灰溶融スラグ、焼却残渣類
セラミックス、陶器類	岩石、砂利、鉱石、研磨剤など
合金鉄、レアメタル関係	石炭、コークス、石灰石など
カーボン、化学原料	レンガ、石膏ボード類

構造

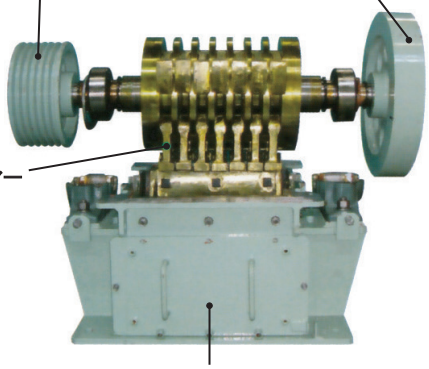

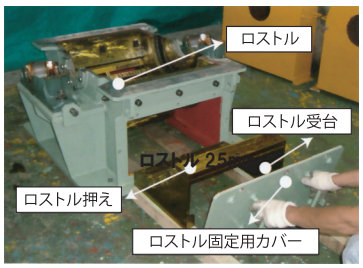

［特許］ロストル引出式

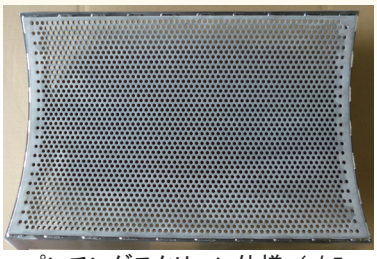

パンチングスクリーン仕様（φ5mm）

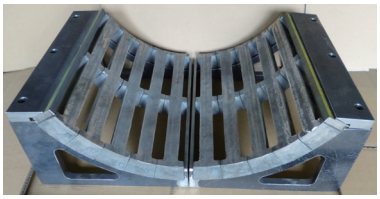

［特許］ロストル引出式

ハンマークラッシャー諸元表

型式	HCB-1810T		HCB-2418T		HCB-3624T	
刃先径×幅(mm)	460×250		610×460		915×610	
毎分回転数(min⁻¹)	650～1200		650～900		500～700	
電動機	7.5 kW		22 kW		55 kW	
各ロストル間隙における概略処理能力(t/h)（注1）	3mm	0.3 t/h	3mm	1.5 t/h	ー	
	5mm	0.7 t/h	6mm	3 t/h	ー	
	10mm	1.5 t/h	12mm	7.8 t/h	18mm	21 t/h
	25mm	4.2 t/h	18mm (30/50mm)	11 t/h	30mm	35 t/h
本体重量（注2）	1.2 t		2.6 t		6.0 t	

（注1）処理能力は、見掛比重 1.6 程度の石灰石を破砕した場合の目安です。破砕原料の種類・性質・形状や破砕後の粒度などにより、処理能力・所要動力など大きく異なります。
（注2）記載重量は、コモンベース・電動機を含みます。仕様により記載重量は異なります。

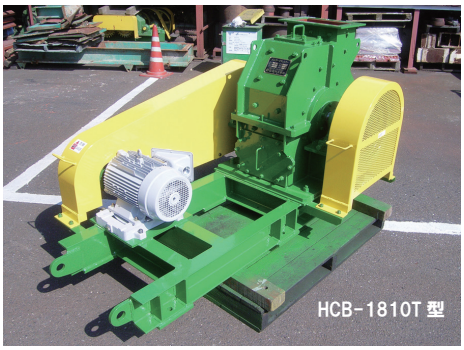

HCB-1810T 型

HCB-2418T（特口広仕様）

破砕テストのご案内

ロールブレーカー、ジョークラッシャー、ハンマークラッシャー、小型鬼歯ロールクラッシャーなどを常設し、随時破砕テストを承っております。

CRUSHER & GRINDING MILL SINCE 1946
MAEKAWA KOGYOSHO CO.,LTD.
株式会社 前川工業所
OSAKA JAPAN

本社工場
〒574-0056 大阪府大東市新田中町7番2号
TEL：072-872-7321 FAX: 072-873-5474
Email：info@maekawa-kogyosho.com
https://www.maekawa-kogyosho.com

技術センター
〒574-0052 大阪府大東市新田北町4番48号
テストセンター
〒574-0057 大阪府大東市新田西町3番40号
西町倉庫
〒574-0057 大阪府大東市新田西町2番45号

202409